No	部品名	個数
1	ボディ	1
2	レバー	1
3	替刃	1
4	樹脂板	1
5	ネジピンセット（12　ナット付）	1
6	ローラー	1
7	連結ピンセット（11　Eリング付）	2
8	バネ	1
9	フック	1
10	ロールピン	1
11	Eリング	2
12	六角ナット	1

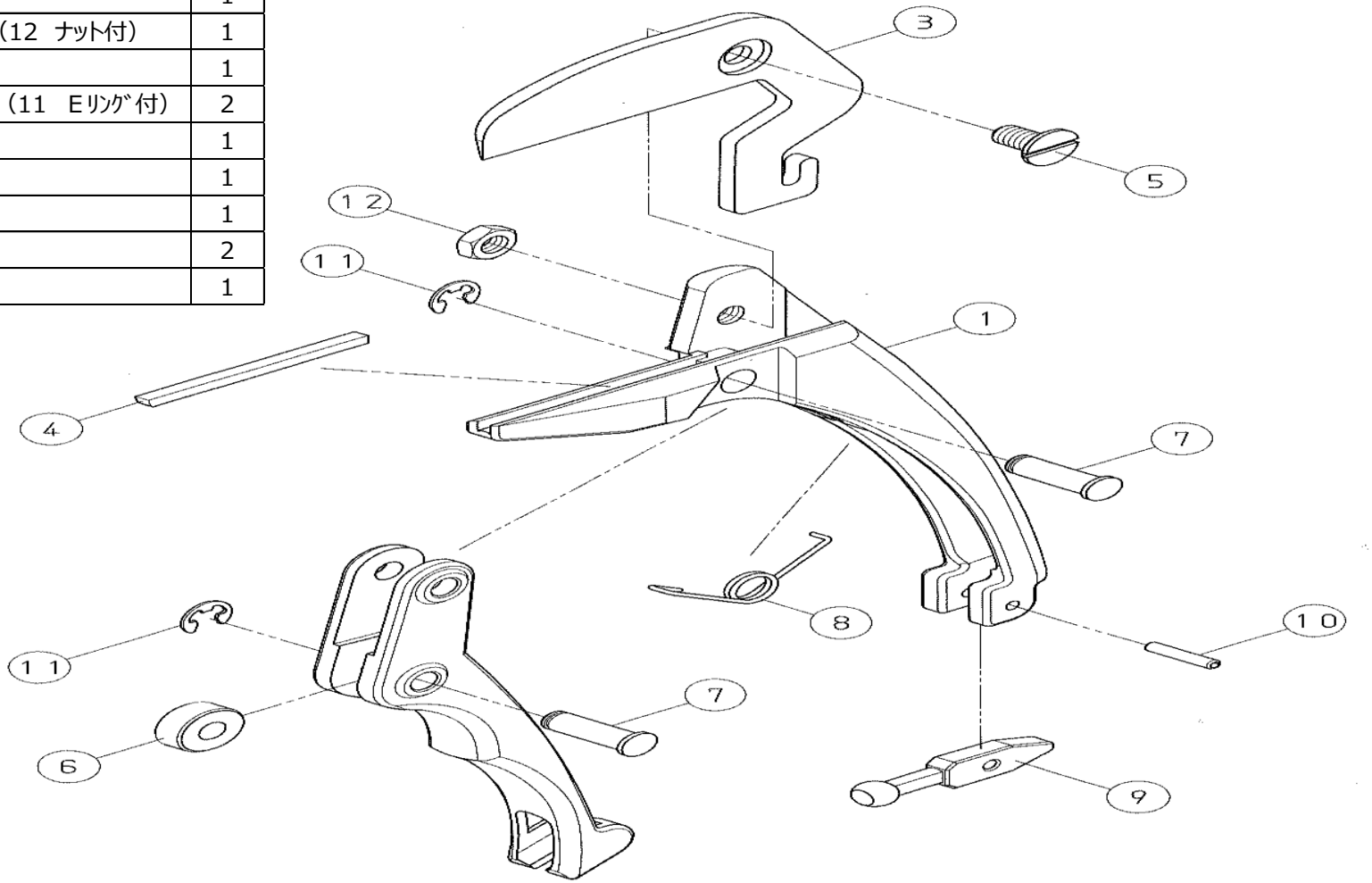

ＧＣＸ５部品図

muromoto tekko co.,ltd.